Կարուսելի կոնստրուկցիա

Մ 1:25

Ա - Ա

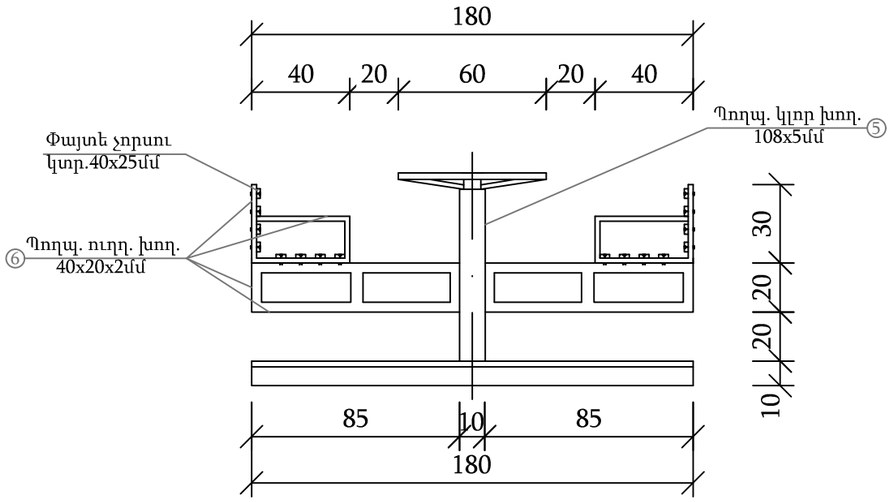

Հատակագիծ

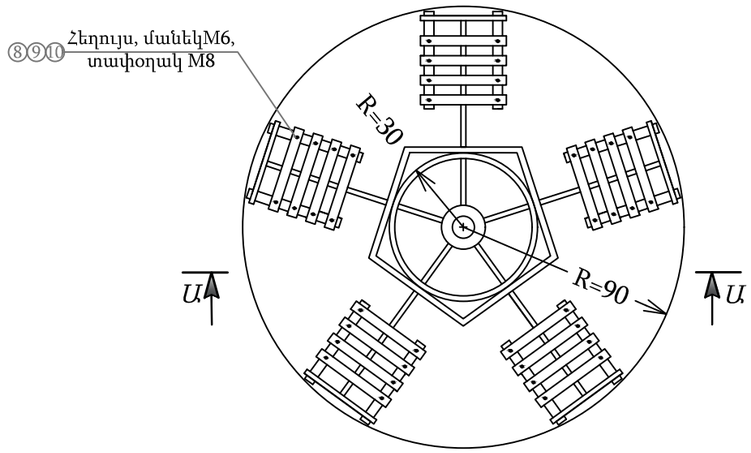

ՀԻՄՔԻ ԿՈՆՍՏՐՈՒԿՑԻԱ

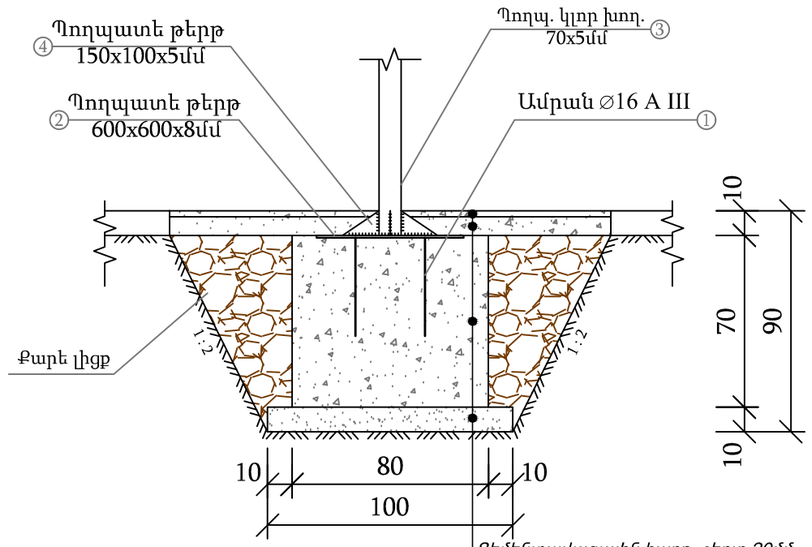

Ցեմենտավազային հարթ. շերտ 20մմ
Բետոնի նախ. շերտ B10 դասի 80մմ
Միաձույլ բետոն B15
Խճային նախ. շերտ 100մմ

Մետաղի մասնագիր

Նյութերի անվանում	Դիրքերի NN	Տրամագիծը, չափը ՄՄ	Քանակը հատ	Երկարությունը		Քաշը	
				1 հատ սմ	Ընդհանուր մ	1 հատի (գմ.-ի) կգ	Ընդհանուր կգ
Ամրան	1	∅ 16 A III	4	40	1.6	1.579	2.53
Պողպ. թերթ	2	600x600x8	1	—	—	22.6	22.6
Պողպ. կլոր խող.	3	70x5	—	—	0.9	8.01	7.21
Պողպ. թերթ	4	150x100x5	8	—	—	0.59	4.72
Պողպ. կլոր խող.	5	108x5	—	—	0.7	12.7	8.9
Պողպ. ուղղ. խող.	6	40x20x2	—	—	37.0	1.7	62.9
Հեղույս	7	M6	80	—	—	0.014	1.12
Մանեկ	8	M6	80	—	—	0.0024	0.19
Տափօղակ	9	M8	80	—	—	0.0018	0.15
Պողպ. կլոր խող.	10	3/4d	—	—	1.9	1.07	2.03
Առաձգակալ (պտտ. և հենման)	—	105x75	2	—	—	—	—
Եռակցում եզրալայնած անցք.	—	Kf=4	—	—	—	—	—

Փայտե չորսու 40x25x350մմ - 80հատ
Ցեմենտավազային հարթ. շերտ 20մմ - 2.55մ^2
Բետոնի նախ. շերտ B10 դասի 80մմ - 0.21մ^3
Բետոնե հիմք B15 դասի - 0.45մ^3
Խճային նախապատրաստական շերտ *100մմ* - 0.1մ^3

Megametr	Ք. ԵՐԵՎԱՆ, ՇԵՆԳԱՎԻԹ ՎԱՄՉԱԿԱՆ ՇՐՋԱՆ, Ա. ՏԱՄՈՅԻ ՆՐԲ. 13 ՇԵՆՔԻ ԲԱԿԱՑԻՆ ՏԱՐՆՇՔԻ ԲԱՐԵԿԱՐԱՆԱՆ ԼՈՒՍԱՎՈՐՈՒՄ			Պատվեր N ԵՔ-ԲԸԱՇՁԲ-14/74-1		
			ՃԱՐՏԱՐԱՊԵՏԱԿԱՆ ՄԱՍ	ՓՈՒԼ	ԹԵՐԹ	ԹԵՐԹԵՐ
ՆԱԽԱԳԾԵՑ	Ս. ԳԱԼՍՏՅԱՆ			ԱՆ	ՃՇ-8	13
			5 ՏԵՂԱՆՈՑ ԿԱՐՈՒՍԵԼ	«ՄԵԳԱՄԵՏՐ» ՍՊԸ		